Anvendte publikationskoder

W	sammendrag af almindeligt tilgængelig brugsmodelansøgning
U1	almindeligt tilgængelig brugsmodelansøgning uden prøvning
U3	registreret brugsmodel uden prøvning
U4	registreret brugsmodel med prøvning
Y3	registreret brugsmodel uden prøvning - efter U1
Y4	registreret brugsmodel med prøvning - efter U1 eller U3
Y5	ændret registreret brugsmodel uden prøvning - efter U3
Y6	ændret registreret brugsmodel med prøvning - efter U3 eller U4
Z5	ændret registreret brugsmodel uden prøvning - efter U1 eller Y3
Z6	ændret registreret brugsmodel med prøvning - efter U1 eller Y3 eller U1 og Y4

INDHOLD

Klasseregister 653

Almindeligt tilgængelige brugmodelsansøgninger (bilag) 655

Brugsmodelregistreringer i publiceringsnummerorden (bilag) 657

Ændrede brugsmodelregistreringer med prøvning i publiceringsnummerorden (bilag) 677

Registrerede brugsmodeller,hvori der er anmodet om prøvning
eller udslettelse, i publiceringsnummerorden 679

Registrerede brugsmodeller, som er opretholdt i uændret form efter anmodning
om prøvning eller udslettelse, i publiceringnummerorden 680

Fornyelse af registrerede brugsmodeller, i publiceringsnummerorden 681

Registrerede brugsmodeller, der er ophævede, i publiceringsnummerorden 682

Registrerede brugsmodeller, der er ophørte, i publiceringsnummerorden 683

Prisliste pr. 1. juli 1999 685

Prisliste pr. 1. januar 2000 689

Abonnementsprisen for årgangen er 600,- kr. Abonnement tegnes i Patent- og Varemærkestyrelsen, Helgeshøj Allé 81, 2630 Tåstrup, tlf. 43 50 85 40 eller 43 50 85 35, Gironr. 4 02 05 53, hvor enkelte numre sælges for en pris af 40 kr.

Ansvarlig for redaktion: Niels Ravn
Trykt hos Patent- og Varemærkestyrelsen

ISSN 0907-4597

Klasseregister

Liste over almindeligt tilgængelige brugsmodelansøgninger og brugsmodelregistreringer ordnet efter klasser

Forsiderne til ansøgningerne og brugsmodelskrifterne indeholdende bibliografiske oplysninger, sammendrag og tegning m.m. kan ses i de efterfølgende bilag, hvor de står i publiceringsnummerorden.

(51) Klasse	Publ.type	(10) Publ.nr.	(51) Primær klasse
A 01 K 39/01	U3	DK 1999 00363	A 01 K 39/01
A 45 B 1/00	U3	DK 1999 00356	A 45 B 9/04
A 45 B 9/04	U3	DK 1999 00356	A 45 B 9/04
A 45 C 11/18	U3	DK 1999 00364	A 45 C 11/18
A 47 B 21/00	U3	DK 1999 00368	A 47 B 21/00
A 47 B 47/05	U3	DK 1999 00217	A 47 B 47/05
A 47 F 5/08	U3	DK 1999 00127	A 47 F 5/08
A 47 L 23/20	U3	DK 1998 00396	A 47 L 23/20
A 61 F 7/08	U3	DK 1998 00284	A 61 F 7/08
A 61 K 7/50	U3	DK 1999 00375	A 61 K 7/50
A 63 B 37/00	U3	DK 1999 00277	A 63 C 19/00
A 63 B 65/00	U3	DK 1999 00277	A 63 C 19/00
A 63 B 71/00	U3	DK 1999 00277	A 63 C 19/00
A 63 C 19/00	U3	DK 1999 00277	A 63 C 19/00
A 63 H 33/18	U3	DK 1999 00277	A 63 C 19/00
B 05 B 1/06	Y6	DK 1999 00043	B 08 B 3/02
B 08 B 3/02	U3	DK 1999 00381	B 44 D 3/00
B 08 B 3/02	Y6	DK 1999 00043	B 08 B 3/02
B 25 B 5/00	U3	DK 1999 00371	B 25 B 5/00
B 25 B 11/00	U3	DK 1999 00371	B 25 B 5/00
B 44 D 3/00	U3	DK 1999 00381	B 44 D 3/00
B 44 D 3/00	Y6	DK 1999 00043	B 08 B 3/02
B 62 K 27/00	U3	DK 1999 00275	B 62 K 27/12
B 62 K 27/12	U3	DK 1999 00275	B 62 K 27/12
C 07 F 9/38	W	DK 1999 00262	C 07 F 9/38
E 04 F 21/22	U3	DK 1999 00371	B 25 B 5/00
E 04 H 4/00	U3	DK 1999 00277	A 63 C 19/00
F 02 M 39/02	U3	DK 1999 00324	F 02 M 39/02
F 16 B 2/04	U3	DK 1999 00371	B 25 B 5/00
F 16 B 13/02	U3	DK 1999 00299	F 16 B 13/02
F 16 P 3/04	U3	DK 1999 00346	F 16 P 3/04
F 21 V 37/00	U3	DK 1999 00254	F 21 V 37/00
H 01 R 13/58	U3	DK 1999 00362	H 01 R 13/58
H 05 K 5/00	U3	DK 1999 00322	H 05 K 5/00

BRUGSMODELANSØGNINGER

I

PUBLICERINGSNUMMERORDEN

(19) DANMARK

(10) DK 1999 00262 W

(12) **BRUGSMODELANSØGNING**

Patentdirektoratet
TAASTRUP

Almindeligt tilgængelig

(21) **Ansøgningsnr.:** BA 1999 00262
(22) **Indleveringsdag:** 1999-07-09
(24) **Løbedag.:** 1999-07-09
(41) **Alm. tilg. dato:** 1999-07-09
(45) **Publiceringsdato:** 1999-11-26

(51) **Int.Cl.** [6]: C 07 F 9/38

(71) **Brugsmodelansøger:**
Christina Sønderskov Olesen, Sprogøvej 97, 7680 Thyborøn Havn, Danmark

(72) **Frembringer:**
Christina Sønderskov Olesen, Sprogøvej 97, 7680 Thyborøn Havn, Danmark

(74) **Fuldmægtig:**
Internationalt Patent-Bureau, Høje Taastrup Boulevard 23, 2630 Taastrup, Danmark

(54) **Benævnelse:**
Middel

(57) **Sammendrag:**

Der omhandles et middel omfattende et aktivt produkt der kan fremstilles ved en særlig fremgangsmåde. Midlet kan anvendes til bekæmpelse af uønsket plantevækst.

BRUGSMODELREGISTRERINGER

I

PUBLICERINGSNUMMERORDEN

(19) DANMARK

(10) DK 1998 00284 U3

Patentdirektoratet
TAASTRUP

(12) BRUGSMODELSKRIFT

(21) **Ansøgningsnr.:** BA 1998 00284
(22) **Indleveringsdag:** 1998-08-10
(24) **Løbedag.:** 1998-08-10
(41) **Alm. tilg. dato:** 1999-11-10
(45) **Registreringsdato:** 1999-11-26
(45) **Publiceringsdato:** 1999-11-26

(51) **Int.Cl.** [6]: A 61 F 7/08

(73) **Brugsmodelindehaver:**
Michael Sørensen, Udbakken 39, 2750 Ballerup, Danmark

(72) **Frembringer:**
Michael Sørensen, Udbakken 39, 2750 Ballerup, Danmark

(54) **Benævnelse:**
Varmepude til anvendelse på menneskets legemsdele

(57) **Sammendrag:**
Denne frembringelse angår en kollektion af ialt 6 stk. varmepuder, som er designet således, at hver enkelt pude specielt er tilpasset til anvendelse på en bestemt kropsdel eller et led. Det nye ved frembringelsen er, at majskorn er bestanddelen i varmepuderne og at de opvarmes i microovn.

Fig.1. Viser collektion af ialt 6 design af varmepuden og disses anvendelsesområder på det menneskelige legeme.

(19) DANMARK

(10) DK 1998 00396 U3

Patentdirektoratet
TAASTRUP

(12) BRUGSMODELSKRIFT

(21) **Ansøgningsnr.:** BA 1998 00396
(22) **Indleveringsdag:** 1998-10-23
(24) **Løbedag.:** 1998-10-23
(41) **Alm. tilg. dato:** 1999-11-26
(45) **Registreringsdato:** 1999-11-26
(45) **Publiceringsdato:** 1999-11-26

(51) **Int.Cl.** [6]: A 47 L 23/20

(73) **Brugsmodelindehaver:**
Michael Sørensen, Grønvangsvej 80 A, 6700 Esbjerg, Danmark
Tom Sørensen, Golfvangen 15, 6715 Esbjerg N, Danmark

(72) **Frembringer:**
Michael Sørensen, Grønvangsvej 80 A, 6700 Esbjerg, Danmark
Tom Sørensen, Golfvangen 15, 6715 Esbjerg N, Danmark

(54) **Benævnelse:**
Kombineret støvletørrer og varmeblæser

(57) **Sammendrag:**

Frembringelsen angår en varmeblæser, som ved en simpel ændring kan tilføjes en funktion som støvletørrer.

(19) DANMARK

(10) DK 1999 00127 U3

(12) **BRUGSMODELSKRIFT**

Patentdirektoratet
TAASTRUP

(21) **Ansøgningsnr.:** BA 1999 00127
(22) **Indleveringsdag:** 1999-03-19
(24) **Løbedag.:** 1999-03-19
(41) **Alm. tilg. dato:** 1999-11-26
(45) **Registreringsdato:** 1999-11-26
(45) **Publiceringsdato:** 1999-11-26

(51) **Int.Cl.** [6]: A 47 F 5/08

(73) **Brugsmodelindehaver:**
MODUS A/S, Enghaven 15, 7500 Holstebro, Danmark

(72) **Frembringer:**
Torben Vindnæs, Reberbanen 13, 6950 Ringkøbing, Danmark
Nils Bugge, Vibevej 37, 7600 Struer, Danmark

(54) **Benævnelse:**
Regulerbart inventarsystem

(57) **Sammendrag:**

Denne frembringelse omhandler et regulerbart inventarsystem til vareeksponering i butikker, og er beregnet til at hænge på lodrette flader. Det nye ved frembringelsen er samlingeen mellem en lodret vange og knægtprofil, således at man undgår stor afstand mellem paneler. Løsningen bevirker, at systemet er nemt at omrokere / ombestykke, og kræver ingen brug af værktøj. Der indegår få løse stumper / dele, og systemet kan trods minimal dimensioner tåle stor belastning.

(19) DANMARK

(10) DK 1999 00217 U3

Patentdirektoratet
TAASTRUP

(12) BRUGSMODELSKRIFT

(21) **Ansøgningsnr.:** BA 1999 00217
(22) **Indleveringsdag:** 1999-05-28
(24) **Løbedag.:** 1999-05-28
(41) **Alm. tilg. dato:** 1999-11-26
(45) **Registreringsdato:** 1999-11-26
(45) **Publiceringsdato:** 1999-11-26

(51) **Int.Cl.** [6]: A 47 B 47/05

(73) **Brugsmodelindehaver:**
Bon Design, Silkeborgvej 12, 8680 Ry, Danmark

(72) **Frembringer:**
Allan Bonde, Silkeborgvej 12, 8680 Ry, Danmark
Søren Slebo, Skanderborgvej 30, 8680 Ry, Danmark

(54) **Benævnelse:**
Kassereol uden bagbeklædning

(57) **Sammendrag:**

Denne frembringelse angår en kassereol uden bagbeklædning udført af plader og tøndebånd. Tøndebåndene giver stabilitet i hjørnerne og pladerne.
Reolen kan opbygges som et modulsystem med udgangspunkt i et grundmodul på ca. 70x70x30cm.
Ved at ændre farver og materialer kan udtrykket varieres.

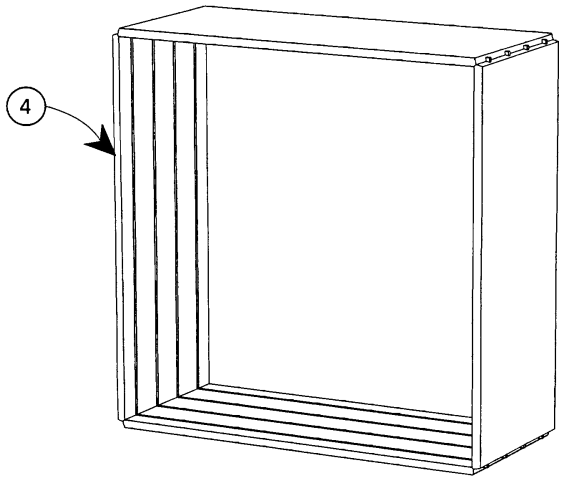

FIGUR 2

(19) DANMARK

(10) DK 1999 00254 U3

(12) **BRUGSMODELSKRIFT**

Patentdirektoratet
TAASTRUP

(21) **Ansøgningsnr.:** BA 1999 00254
(22) **Indleveringsdag:** 1999-07-06
(24) **Løbedag.:** 1999-07-06
(41) **Alm. tilg. dato:** 1999-11-26
(45) **Registreringsdato:** 1999-11-26
(45) **Publiceringsdato:** 1999-11-26

(51) **Int.Cl.**[6]: F 21 V 37/00

(73) **Brugsmodelindehaver:**
Kristian Søe-Eriksen, Vestergade 5, 7830 Vinderup, Danmark

(72) **Frembringer:**
Kristian Søe-Eriksen, Vestergade 5, 7830 Vinderup, Danmark

(54) **Benævnelse:**
Bægerlys med løs kappevæge-spyd

(57) **Sammendrag:**

Denne frembringelse angår et lukket engangs bægerlys med et løst specialkonstrueret kappevægespyd til flydende brandbare vædsker, som er ny ved et et tæt tillukket vædskefyldt engangsbæger medfølgende specialkonstrueret kappevægespyd. Spyddet monteres af brugeren ved med et let tryk i centrum af bægerets overflade føres til bægerets bund, efter en kort stund kan vægen tændes.

Herefter smelter vægekappen ned til bægerets overflade oglukker omkring væge og bægerets top medens kappen i bægeret er intakt under hele afbrændingen.

Konstruktionen bevirker at temperaturen i bægeret ikke på nogen tidspunkt bliver højere end at man med fingrene kan flytte bægeret under hele afbrændingen uden risiko for skoldning eller forbrænding.

Der henvises til medfølgende tegning for forståelsen af sammendraget.

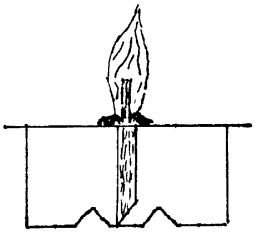

FIG. 6

(19) DANMARK

(10) DK 1999 00275 U3

Patentdirektoratet
TAASTRUP

(12) BRUGSMODELSKRIFT

(21) **Ansøgningsnr.:** BA 1999 00275
(22) **Indleveringsdag:** 1999-07-23
(24) **Løbedag.:** 1999-07-23
(41) **Alm. tilg. dato:** 1999-11-26
(45) **Registreringsdato:** 1999-11-26
(45) **Publiceringsdato:** 1999-11-26

(51) **Int.Cl.** [6]: B 62 K 27/12; B 62 K 27/00

(73) **Brugsmodelindehaver:**
Søren Gregers Nielsen, Sögreni Cykler Skt. Pederstræde 30 A, 1453 København K, Danmark

(72) **Frembringer:**
Søren Gregers Nielsen, Sögreni Cykler Skt. Pederstræde 30 A, 1453 København K, Danmark

(54) **Benævnelse:**
Sidevogn til cykler

(57) **Sammendrag:**

Denne frembringelse angår en sidevogn til brug i forbindelse med forskellig størrelse cykel. Det nye ved frembringelsen er at vognen kun monteres på den ene side af cyklen, og at den hurtigt og nemt kan afmonteres når den ikke bruges ved hjælp af justerbare beslag.

(19) DANMARK

(10) DK 1999 00277 U3

(12) **BRUGSMODELSKRIFT**

Patentdirektoratet
TAASTRUP

(21) **Ansøgningsnr.:** BA 1999 00277

(51) **Int.Cl.** [6]: A 63 C 19/00; A 63 B 37/00; A 63 B 65/00; E 04 H 4/00; A 63 H 33/18; A 63 B 71/00

(22) **Indleveringsdag:** 1999-07-28
(24) **Løbedag.:** 1999-07-28
(41) **Alm. tilg. dato:** 1999-11-26
(45) **Registreringsdato:** 1999-11-26
(45) **Publiceringsdato:** 1999-11-26

(73) **Brugsmodelindehaver:**
Jørgen Vinther-Hansen, Wandalsvænge 15, 5700 Svendborg, Danmark

(72) **Frembringer:**
Jørgen Vinther-Hansen, Wandalsvænge 15, 5700 Svendborg, Danmark

(74) **Fuldmægtig:**
Produktudviklingscenteret, Abildvej 1A, 5700 Svendborg, Danmark

(54) **Benævnelse:**
Smutsten-kastebane

(57) **Sammendrag:**

Smutsten-kastebanen er et forlystelse aktiv, hvor personer kan konkurrere i smutsten-kast. Stenene i bassinet opsamles maskinelt.

Anlægget fungerer på følgende måde: Et rektangulært bassin hvor der flyder en flåde på vandet. Et net er spændt ud i bassinets længde og bredde. Nettet synker ned på bassinbunden. Der kastes smut med sten, som ender oven på nettet. Stenene som er specielt støbte til formålet, opsamles ved at trække flåden som flyder ved bagkanten af bassinet, frem til forkanten af bassinet. Nettet, hvorpå stenene ligger, løftes af flåden. Stenene bliver dermed fortrængt frem til bassinets forkant. Efter afleveringen trækkes flåden retur og et nyt spil kan begynde..

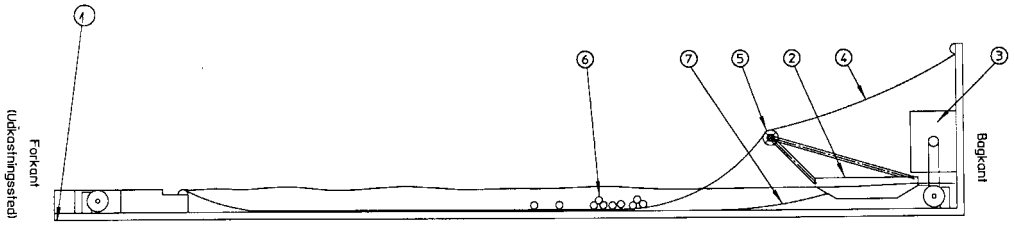

Figur 1

(19) DANMARK

(10) DK 1999 00299 U3

(12) **BRUGSMODELSKRIFT**

Patentdirektoratet
TAASTRUP

(21) **Ansøgningsnr.:** BA 1999 00299
(22) **Indleveringsdag:** 1999-08-17
(24) **Løbedag.:** 1999-08-17
(41) **Alm. tilg. dato:** 1999-11-17
(45) **Registreringsdato:** 1999-11-26
(45) **Publiceringsdato:** 1999-11-26

(51) **Int.Cl.** [6]: F 16 B 13/02

(30) **Prioritetsoplysninger:**
1998-08-17 AT 1398/98

(73) **Brugsmodelindehaver:**
ALFRED FRIEDRICH MAYR, Schiessstand 3 A-6401 Inzing (Tyrol), Østrig

(72) **Frembringer:**
ALFRED FRIEDRICH MAYR, Schiessstand 3 A-6401 Inzing (Tyrol), Østrig

(74) **Fuldmægtig:**
Internationalt Patent-Bureau, Høje Taastrup Boulevard 23, 2630 Taastrup, Danmark

(54) **Benævnelse:**
Dyvel

(57) **Sammendrag:**

Dyvel af formstof, med flere langsgående ekspansionsbjælker, som er beliggende mellem en halsdel, gennem hvilken en skrue kan indføres, og en hoveddel, som er forsynet med et ringformet bryst, hvor hver ekspansionsbjælke (7) er forbundet med det ved hovedet beliggende bryst (10) ved hjælp af mindst en skillevæg, som forløber fra det indre af dyvlen og udad, hvor hovedenden af dyvlen på i sig selv kendt måde er forsynet med en i akseretningen af dyvlen forløbende slids (2), og hvor halsenden af brystet (10) har form af en kegle (12), som i forhold til sin grundflade stiger med en vinkel på fortrinsvis 35°.

Fig. 1

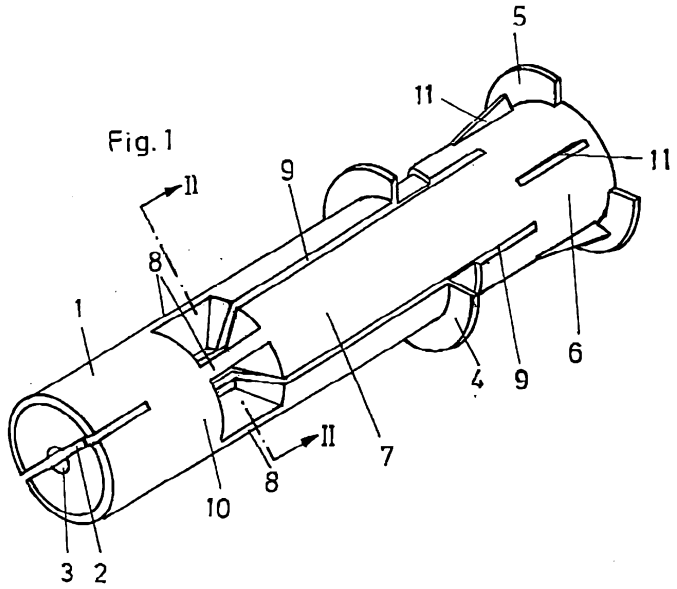

(19) DANMARK

(10) DK 1999 00322 U3

(12) **BRUGSMODELSKRIFT**

Patentdirektoratet
TAASTRUP

(21) **Ansøgningsnr.:** BA 1999 00322
(22) **Indleveringsdag:** 1999-09-07
(24) **Løbedag.:** 1999-09-07
(41) **Alm. tilg. dato:** 1999-11-26
(45) **Registreringsdato:** 1999-11-26
(45) **Publiceringsdato:** 1999-11-26

(51) **Int.Cl.** [6]: H 05 K 5/00

(73) **Brugsmodelindehaver:**
D-Link Corporation, No. 20, Park Avenue 2 Science-Based Industrial Park Hsinchu, Taiwan

(72) **Frembringer:**
Ming-Tsai Chung, 20, Park Avenue 2, Science-Based Industrial Park Hsinchu, Taiwan

(74) **Fuldmægtig:**
Patentbureauet Magnus Jensens Eftf., Frederiksborgvej 15, 3520 Farum, Danmark

(54) **Benævnelse:**
Kabinet til et netværksapparat

(57) **Sammendrag:**

Et kabinet (10) af i det væsentlige rektangulær form til et netværksapparat har mindst en konnektorslids (12) i bagsiden, en infrarød port (13) i forsiden, en konveks del (14) hævende sig fra oversiden nær den infrarøde port, en første fingerudsparing (141) ved den konvekse del, et trin (15) udformet integralt med oversiden, i det mindste en udsparet positioneringsdel (152) i oversiden og strækkende sig til trinet (15), et antal ventilationshuller (153) ved nævnte trin, en første opstående del (17) på undersiden svarende til den første fingerudsparing (141), og mindst en opstående positioneringsdel (18) på undersiden svarende til den udsparede positioneringsdel (152), således at når to kabinetter anbringes i en stabel, vil den første opstående del (17) og den opstående positioneringsdel (18) på det ene kabinet indgribe formlåsende i den første fingerudsparing (141) henholdsvis den udsparede positioneringsdel (152) i det andet kabinet.

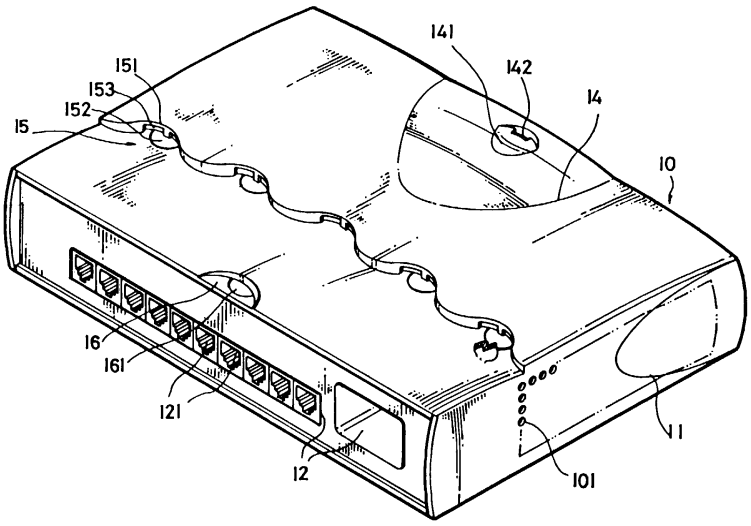

FiG 1

(19) DANMARK

(10) DK 1999 00324 U3

(12) **BRUGSMODELSKRIFT**

Patentdirektoratet
TAASTRUP

(21) **Ansøgningsnr.:** BA 1999 00324
(22) **Indleveringsdag:** 1999-09-08
(24) **Løbedag.:** 1999-09-08
(41) **Alm. tilg. dato:** 1999-09-08
(45) **Registreringsdato:** 1999-11-26
(45) **Publiceringsdato:** 1999-11-26

(51) **Int.Cl.** [6]: F 02 M 39/02

(73) **Brugsmodelindehaver:**
MAN B&W Diesel A/S, Teglholmsgade 41, 2450 København SV, Danmark

(72) **Frembringer:**
Ole Røsler Sørensen, Engvej 9D, 2625 Vallensbæk, Danmark

(74) **Fuldmægtig:**
Internationalt Patent-Bureau, Høje Taastrup Boulevard 23, 2630 Taastrup, Danmark

(54) **Benævnelse:**
Forbrændingsmotor

(57) **Sammendrag:**

En forbrændingsmotor (1) med cylindre (4), der er arrangeret i to ved siden af hinanden beliggende rækker, har stempler i to nabocylindre (4) i hver sin række forbundet med en fælles plejlstangssøle (8) på en krumtapaksel (9). To kamfølgere (15), som hver aktiverer en brændselspumpe (14) eller en ventil for en cylinder (4) og er knyttet til hver sin nabocylinder (4) i hver sin række, er drevet af en fælles kamskive (13).

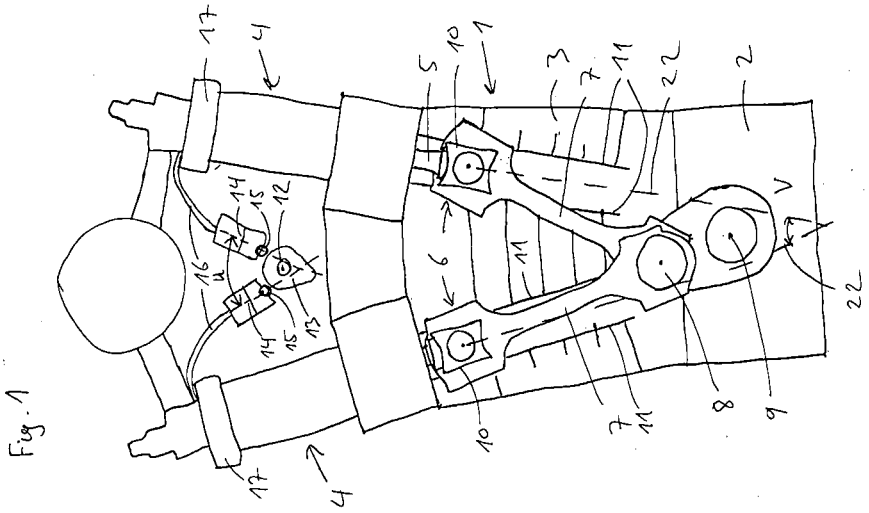

Fig. 1

(19) DANMARK

(10) DK 1999 00346 U3

(12) **BRUGSMODELSKRIFT**

Patentdirektoratet
TAASTRUP

(21) **Ansøgningsnr.:** BA 1999 00346
(22) **Indleveringsdag:** 1999-09-27
(24) **Løbedag.:** 1999-09-27
(41) **Alm. tilg. dato:** 1999-11-26
(45) **Registreringsdato:** 1999-11-26
(45) **Publiceringsdato:** 1999-11-26

(51) **Int.Cl.** [6]: F 16 P 3/04

(73) **Brugsmodelindehaver:**
B.L. Støjisolering ApS, Tåstruphøj 40, 4300 Holbæk, Danmark

(72) **Frembringer:**
Benny Lyngaa Nielsen, Ardfuren 12, 2730 Herlev, Danmark

(54) **Benævnelse:**
Sikkerheds-/og støjdæmpende skærm til maskiner

(57) **Sammendrag:**

Denne frembringelse angår en sikkerheds-/ og støjdæmpende skærm til maskiner.
Skærmen er påmonteret tandremme som via remskiver og drivaksel er forbundet til en elmotor med automatisk styring.
Den lette konstruktion gør at skærmen kan bevæges meget hurtigt. Der kan således opnås cyklustider ned under 1 sek., hvorved det bliver muligt at afskærme støjen fra en hurtigt arbejdende maskine, som f.eks. en pressemaskine der støjer mest i presseslaget.

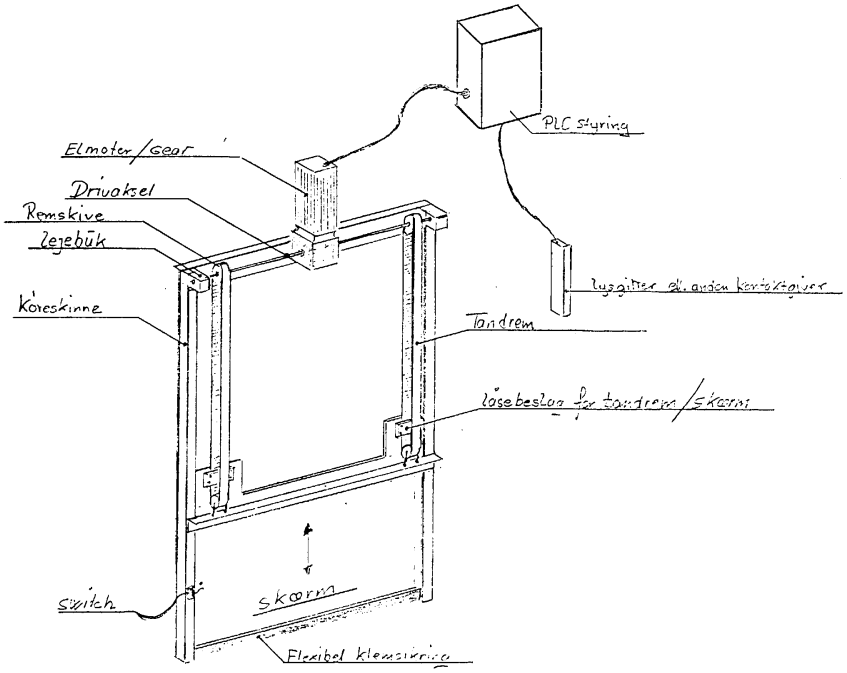

(19) DANMARK

(10) DK 1999 00356 U3

(12) **BRUGSMODELSKRIFT**

Patentdirektoratet
TAASTRUP

(21) **Ansøgningsnr.:** BA 1999 00356
(22) **Indleveringsdag:** 1999-10-12
(24) **Løbedag.:** 1999-10-12
(41) **Alm. tilg. dato:** 1999-11-26
(45) **Registreringsdato:** 1999-11-26
(45) **Publiceringsdato:** 1999-11-26

(51) **Int.Cl.** [6]: A 45 B 9/04; A 45 B 1/00

(73) **Brugsmodelindehaver:**
Chr. Lauritsen A/S, Klosterstræde 6, 4800 Nykøbing F, Danmark

(72) **Frembringer:**
Hans Martin Hansen, St. Kirkestræde 5, 4800 Nykøbing F, Danmark

(54) **Benævnelse:**
Selvstående stok

(57) **Sammendrag:**
Frembringelsen vedrører stokke, hvor det er sædvanligt, at stokke skal stilles op af en anden genstand, når de ikke benyttes. Ifølge frembringelsen står stokkene selv, når stokkenes håndtag frigøres af brugeren. Brugeren har således sine hænder fri og behøver ikke at støtte stokkene medens der udføres en arbejdsopgave. Desuden er stokkenes løfteanordning lodretstillet, og stokkenes støttefod vil altid være nede ved underlaget, når stokkene ikke er i brug, på grund af tyngdekraften, og stokkene bliver hermed selvstående.

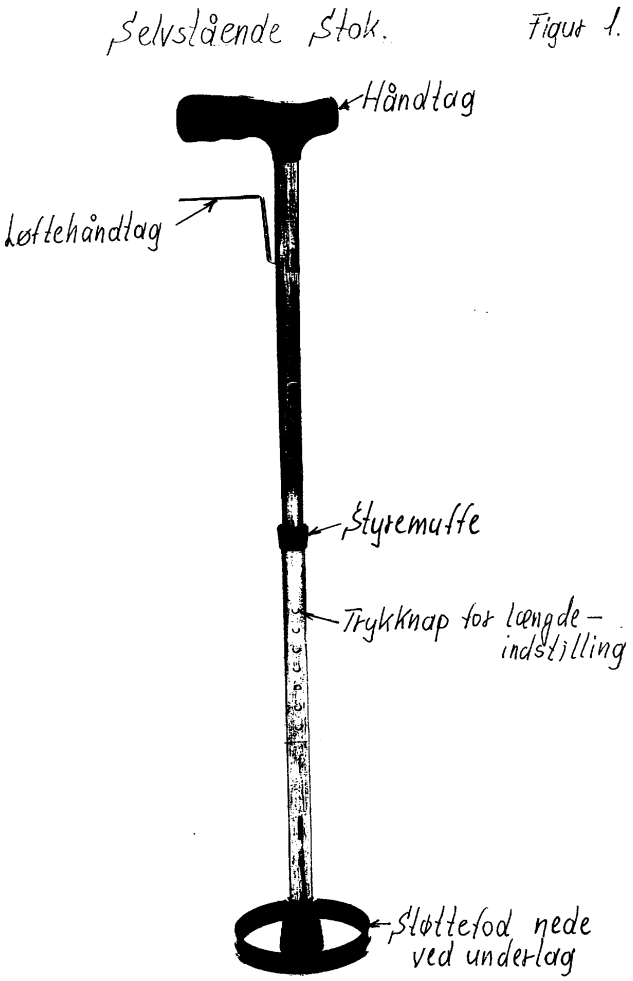

(19) DANMARK

(10) DK 1999 00362 U3

(12) **BRUGSMODELSKRIFT**

Patentdirektoratet
TAASTRUP

(21) **Ansøgningsnr.:** BA 1999 00362
(22) **Indleveringsdag:** 1999-10-13
(24) **Løbedag.:** 1999-10-13
(41) **Alm. tilg. dato:** 1999-11-26
(45) **Registreringsdato:** 1999-11-26
(45) **Publiceringsdato:** 1999-11-26

(51) **Int.Cl.** [6]: H 01 R 13/58

(73) **Brugsmodelindehaver:**
Scan Studio ApS, Damgårdvej 6, 5500 Middelfart, Danmark

(72) **Frembringer:**
Thomas Jørgensen, Scan Studio ApS Damgårdvej 6, 5500 Middelfart, Danmark

(54) **Benævnelse:**
Aflastning af sekundærkabel via isolationstykke i en skinne

(57) **Sammendrag:**

Aflastningen er konstrueret ved at isoleringsstykket i skinnen er forlænget ud i endeproppen. Endeproppen er forsynet med to overfor hinanden monterede plastskruer. Når disse skruer spændes vil kablets enkelte leder blive klemt ind mod isoleringen, hvorfor et træk i kablet vil blive overført til skinneisoleringen. Det løser kravet om at trækaflastning ikke sidder i tilslutningsklemmerne i skinnen.

1

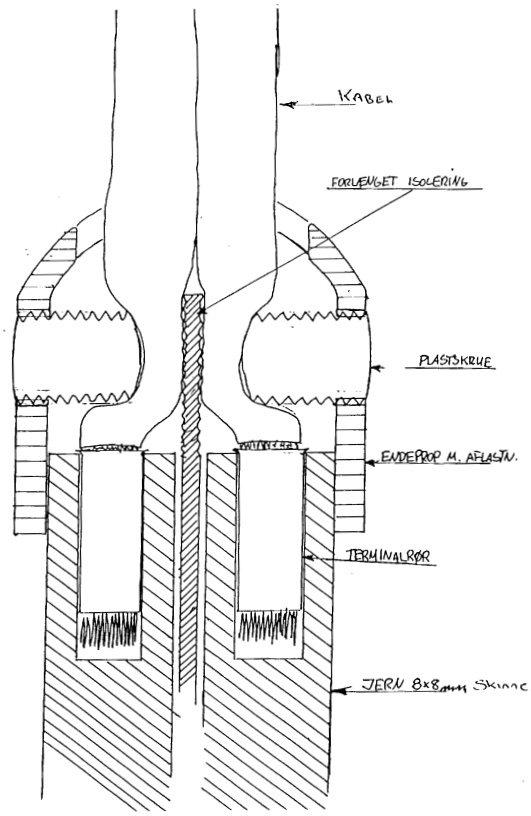

(19) DANMARK

(10) DK 1999 00363 U3

(12) **BRUGSMODELSKRIFT**

Patentdirektoratet
TAASTRUP

(21) **Ansøgningsnr.:** BA 1999 00363
(22) **Indleveringsdag:** 1999-10-14
(24) **Løbedag.:** 1999-10-14
(41) **Alm. tilg. dato:** 1999-11-26
(45) **Registreringsdato:** 1999-11-26
(45) **Publiceringsdato:** 1999-11-26

(51) **Int.Cl.** [6]: A 01 K 39/01

(73) **Brugsmodelindehaver:**
Lars Ole Knudsen, Skodsborgvej 138 A, 2840 Holte, Danmark

(72) **Frembringer:**
Lars Ole Knudsen, Skodsborgvej 138 A, 2840 Holte, Danmark

(74) **Fuldmægtig:**
Advokatfirmaet Lars Dinesen, Att: Advokat Michael Nathan Købmagergade 3, 1 , 1150 København K, Danmark

(54) **Benævnelse:**
Fuglefoderhus (foderbrædt)

(57) **Sammendrag:**

Fuglefoderhus (fuglefoderbrædt), sammensat af bundplade, 2 opretstående foderautomater og tagplade. Det nye ved fugfoderhuset, er at det kan monteres direkte på vindue, enten ved hjælp af sugekopper eller dobbeltklæbende tape eller søm/stifter, at alle komponenter er transparente, at være forsynet med 2 indbyggede foderautomater, og ved at foderautomaterne samtidig bærer foderhusets tag.

(19) DANMARK

(10) DK 1999 00364 U3

(12) **BRUGSMODELSKRIFT**

Patentdirektoratet
TAASTRUP

(21) **Ansøgningsnr.:** BA 1999 00364
(22) **Indleveringsdag:** 1999-10-14
(24) **Løbedag.:** 1999-10-14
(41) **Alm. tilg. dato:** 1999-11-26
(45) **Registreringsdato:** 1999-11-26
(45) **Publiceringsdato:** 1999-11-26

(51) **Int.Cl.** [6]: A 45 C 11/18

(73) **Brugsmodelindehaver:**
Niels Henrik Markvad, Tåstrupvej 44 Selling, 8370 Hadsten, Danmark
Torben Noer, Knudrisgade 29 3, 8000 Århus C, Danmark

(72) **Frembringer:**
Niels Henrik Markvad, Tåstrupvej 44 Selling, 8370 Hadsten, Danmark
Torben Noer, Knudrisgade 29 3, 8000 Århus C, Danmark

(54) **Benævnelse:**
Kortholder

(57) **Sammendrag:**
Denne frembringelse angår en holder til kreditkort og lignende kort.
Kortholderen fastholder kortet i holderen ved at udsætte kortet for en krumning.
Kortet fikseres og fastholdes i kortholderen ved at udnytte den spænding, der opstår i kortet på grund af kortets formstabilitet, når dette udsættes for en krumning.

Det nye ved frembringelsen udgøres af at kortholderen udformes således at kortet udsættes for en krumning i længderetningen eller tværretningen når kortet placeres i kortholderen.

Når kortet anbringes i kortholderen opstår en spænding i kortet på grund af kortets egen formstabilitet. Denne spænding fastholder kortet i kortholderen.

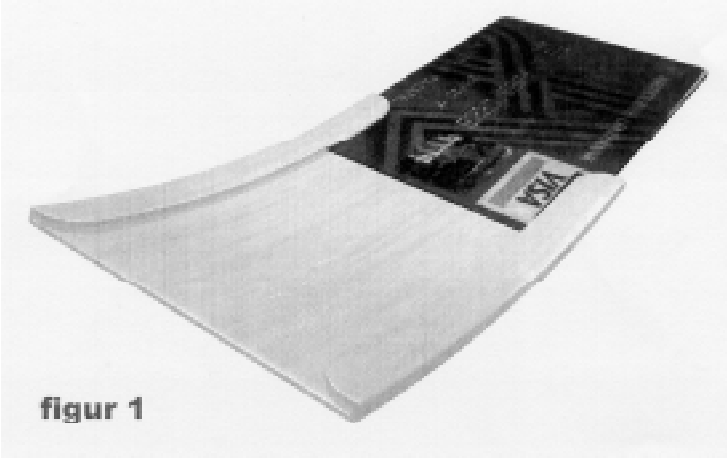

figur 1

(19) DANMARK

(10) DK 1999 00368 U3

(12) **BRUGSMODELSKRIFT**

Patentdirektoratet
TAASTRUP

(21) **Ansøgningsnr.:** BA 1999 00368
(22) **Indleveringsdag:** 1999-10-25
(24) **Løbedag.:** 1999-10-25
(41) **Alm. tilg. dato:** 1999-11-26
(45) **Registreringsdato:** 1999-11-26
(45) **Publiceringsdato:** 1999-11-26

(51) **Int.Cl.** [6]: A 47 B 21/00

(73) **Brugsmodelindehaver:**
Mads Jørgen Jepsen, Njels Bygade 17, 9230 Svenstrup Jylland, Danmark

(72) **Frembringer:**
Mads Jørgen Jepsen, Njels Bygade 17, 9230 Svenstrup Jylland, Danmark

(54) **Benævnelse:**
Justerbart ophæng for CPU'er

(57) **Sammendrag:**
Denne frembringelse angår et justerbart ophæng til CPU'er af forskellig størrelse og type i forbindelse med montering under borde af forskellig konstruktion.
Det nye er, at alle dele er forskydelige og vendbare i forhold til hinanden.
Et CPU ophæng som er nyt ved at bestå af 2 x 2 ens bukket plade med huller, hvilke udgør en integreret del af montage- og justeringsmuligheder i såvel vandret som lodret position.
CPU ophænget er nyt ved at bærebeslagene hver for sig er forskydelige i både vandret og lodret retning.
Et CPU ophæng som er nyt ved at kunne stables i meget stort antal på meget lidt plads under transport og lagring.
Et CPU ophæng som er nyt ved at kunne løse de i afsnit "tekniske problemer, der skal løses" samtidig.

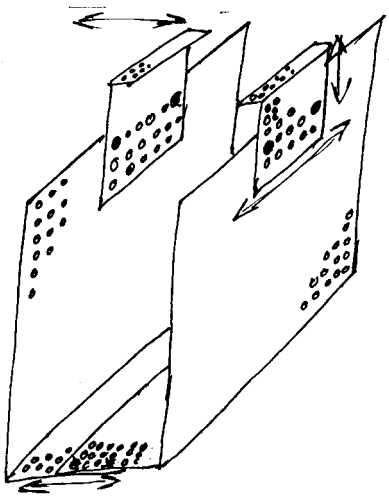

FIGUR 4

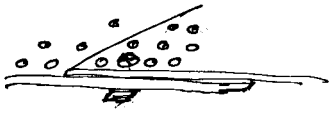

UDSNIT AF SAMLING

(19) DANMARK

(10) DK 1999 00371 U3

Patentdirektoratet
TAASTRUP

(12) BRUGSMODELSKRIFT

(21) **Ansøgningsnr.:** BA 1999 00371

(51) **Int.Cl.** [6]: B 25 B 5/00; B 25 B 11/00; E 04 F 21/22; F 16 B 2/04

(22) **Indleveringsdag:** 1999-10-26
(24) **Løbedag.:** 1999-10-26
(41) **Alm. tilg. dato:** 1999-11-26
(45) **Registreringsdato:** 1999-11-26
(45) **Publiceringsdato:** 1999-11-26

(73) **Brugsmodelindehaver:**
NIELS EJLER BAK, Mælkevejen 20, 7990 Øster-Assels, Danmark

(72) **Frembringer:**
NIELS EJLER BAK, Mælkevejen 20, 7990 Øster-Assels, Danmark

(54) **Benævnelse:**
Skruetvinge til påsætning i enden af et bræt

(57) **Sammendrag:**

Skruetvinge til påsætning i enden af et bræt / retholt, således at brættet / retholdtet kan side fast mellem 2 faste punkter. Endvidere kan skruetvingen påsættes i enden af en lægte, således at sammensætningen kan bruges til at spænde 2 punkter fra hinanden.

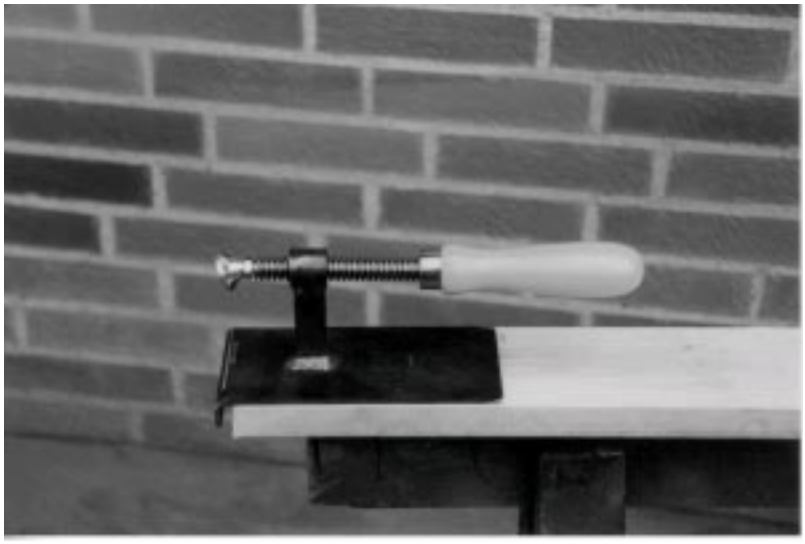

(19) DANMARK

(10) DK 1999 00375 U3

(12) **BRUGSMODELSKRIFT**

Patentdirektoratet
TAASTRUP

(21) **Ansøgningsnr.:** BA 1999 00375
(22) **Indleveringsdag:** 1999-10-27
(24) **Løbedag.:** 1999-10-27
(41) **Alm. tilg. dato:** 1999-11-26
(45) **Registreringsdato:** 1999-11-26
(45) **Publiceringsdato:** 1999-11-26

(51) **Int.Cl.** [6]: A 61 K 7/50

(73) **Brugsmodelindehaver:**
Anita Birgitte Malm, Kornmarken 18 C, 5400 Bogense, Danmark

(72) **Frembringer:**
Anita Birgitte Malm, Kornmarken 18 C, 5400 Bogense, Danmark

(54) **Benævnelse:**
Fod og håndbademiddel

(57) **Sammendrag:**
Denne frembringelse angår en ny type fod- og håndbademiddel, som anvendes til løsning af hård hud, neglerødder, ligtorne og virker lindrende på trætte, ømme og gigtplagede fødder og hænder. Det anvendes ved at man i kortere eller længere tid holder fødder eller hænder i den færdige blanding, indtil den ønskede virkning er opnået.
Frembringelse angår en ny kombination af blødgøringsmidler, vaskeaktive stoffer og natriumklorid til et fod- og håndbademiddel, som er istand til at løsne hård hud og ligtorne, således at samme let kan fjernes. Blandingsforholdet kan varieres, ligesom koncentrationen af blandingen i varmt eller koldt vand kan varieres.

(19) DANMARK

(10) DK 1999 00381 U3

(12) **BRUGSMODELSKRIFT**

Patentdirektoratet
TAASTRUP

(21) **Ansøgningsnr.:** BA 1999 00381
(22) **Indleveringsdag:** 1999-10-29
(24) **Løbedag.:** 1999-10-29
(41) **Alm. tilg. dato:** 1999-11-26
(45) **Registreringsdato:** 1999-11-26
(45) **Publiceringsdato:** 1999-11-26

(51) **Int.Cl.** [6]: B 44 D 3/00; B 08 B 3/02

(73) **Brugsmodelindehaver:**
Lars Peter Bang Christensen, Irisvej 2, 4773 Stensved, Danmark
Line Birgitte Bang Christensen, Irisvej 2, 4773 Stensved, Danmark
Ove Bang Christensen, Irisvej 2, 4773 Stensved, Danmark

(72) **Frembringer:**
Lars Peter Bang Christensen, Irisvej 2, 4773 Stensved, Danmark
Line Birgitte Bang Christensen, Irisvej 2, 4773 Stensved, Danmark
Ove Bang Christensen, Irisvej 2, 4773 Stensved, Danmark

(54) **Benævnelse:**
Malerullerenser med turboprincip

(57) **Sammendrag:**
Malerullerenseren opbygges af 1 eller 2 beholdere af plast eller metal. Anvendes 2 beholdere, hindres skumdannelse.
Rensning af maleruller med den nye renser muliggør:
1. Genbrug af maleruller.
2. Rensningen af maleruller bliver meget renlig.
3. Maling og rensevæske kan deponeres på genbrugspladser.
4. Kan benyttes til maleruller i alle størrelser.
5. Malerullen er næsten tør efter rensning og muliggør farveskifte efter rensning.

Malerullerenser, som er ny ved at beholderen(1) er forsynet med en dysse (2), som sender rensevæsken (f.eks. vand) ind på malerullen(3).
Malerullen føres manuelt ind i en slids(4) på siden af øverste beholder. Slidsen tætnes med en membram/børste(5), som holder vandet inde i beholderen.
Bunden er til afløb forsynet med huller(6), som kan udelades, hvis rensevæsken cirkuleres med pumpe.
Låget (7) er gennemsigtigt.
Malerullerenseren kan udbygges med en ekstra beholder (8), som nedsætter skumdannelse.

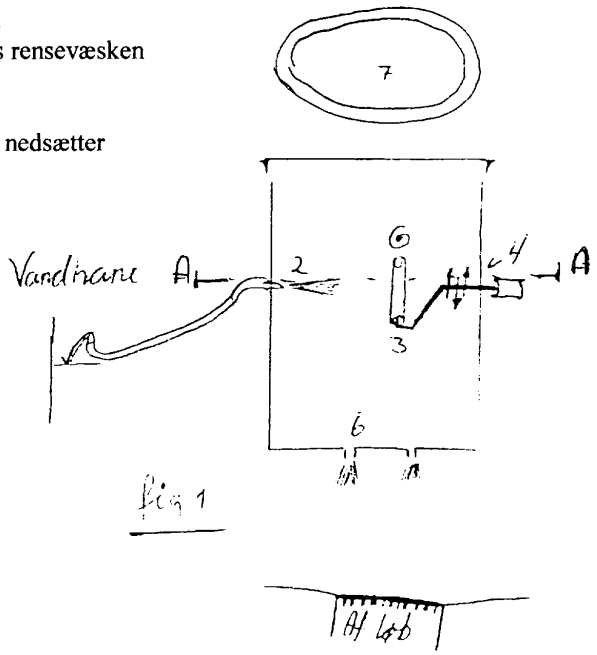

ÆNDREDE

BRUGSMODELREGISTRERINGER

(19) DANMARK

(10) DK 1999 00043 Y6

(12) **BRUGSMODELSKRIFT**

Patentdirektoratet
TAASTRUP

Ændret reg. brugsmodel med prøvning

(21) **Ansøgningsnr.:** BA 1999 00043

(51) **Int.Cl.** [6]: B 08 B 3/02; B 05 B 1/06; B 44 D 3/00

(22) **Indleveringsdag:** 1999-02-02
(24) **Løbedag.:** 1999-02-02
(41) **Alm. tilg. dato:** 1999-05-14
(45) **Registreringsdato:** 1999-05-14
(45) **Publiceringsdato:** 1999-11-26

(73) **Brugsmodelindehaver:**
Keld Gade Andersen, Læssøegade 115, st, 5230 Odense M, Danmark

(72) **Frembringer:**
Keld Gade Andersen, Læssøegade 115, st, 5230 Odense M, Danmark

(74) **Fuldmægtig:**
Holme Patent A/S, Vesterbrogade 20, 1620 København V, Danmark

(54) **Benævnelse:**
Spuler til malerruller

(57) **Sammendrag:**

Denne frembringelse angår en spuler til rensning af maleruller. Spuleren består af spulerhus (1) med kobling (2) for vandforsyning og åbne/luk mekanisme (13) der vil føre vandstrømmen til vandkanalen (3), hvor vandet løber til skråtstillede dyser (4) og spules i skrå stråler mod malerullen, som føres igennem et ringformet kammer (5) med buet bund. De skråtstillede dyser bringer malerullen i rotation, hvorved maling og vand slynges mod kammeret, hvor det opsamles i bunden, kører rundt og bortledes gennem tværgående opsamlingskanal(10). Opsamlingskanalen er på ydersiden af spuleren forsynet med store huller for afløb af brugt vand. Kammeret (5) kan endvidere være forsynet med riflet kant (6) på over-/undersiden for brydning af vandstrømmen ved afløb af overskydende vand. Til modvirkning af stænk fra malerullen, kan monteres en kant (7) af f.eks. penselhår på over-/undersiden af kammeret. Herved opnås nem og hurtig rensning af en malerulle, med et minimumsforbrug af vand og uden stænk af vand og maling på hænder og omgivelser. Spuleren kan udføres til en stor eller til en lille malerulle.

FIG. 1

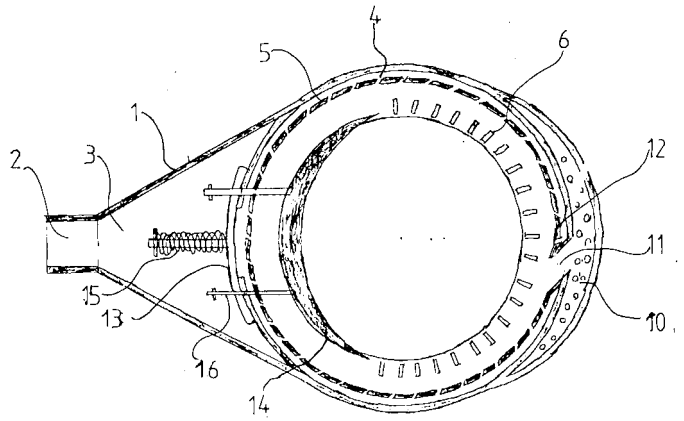

Liste over registrerede brugsmodeller, hvori der er anmodet om prøvning eller udslettelse. Listen er i publiceringsnummerorden. Afgørelserne vil blive publiceret, når de foreligger.

Anmodning om prøvning

(10)

(10) **Publicerings nr:** DK 1999 00160 U3 **Int.Cl:** [6].: E 04 B 1/48; E 04 B 5/16; E 04 C 1/41; E 04 C 2/36

(21) **Ansøgningsnr:** BA 1999 00160

(22) **Indleveringsdag:** 1999-04-13

(45) **Registreringsdato:** 1999-05-28

(73) **Indehaver:**
Ingeniørfirma Graugaard A/S, Kæret 2, 7400 Herning, Danmark

Anmodning fremsat af:
Sundolitt as, Industrivej 8, 3550 Slangerup, Danmark

(54) **Benævnelse:**
Isolering af udvendige fundamenters yderste del og fastgørelse med stritter

Liste over registrerede brugsmodeller, som er opretholdt i uændret form efter anmodning om prøvning eller udslettelse. Listen er i publiceringsnummerorden.

Opretholdt i uændret form efter anmodning om udslettelse.

(10) **Publicerings nr:** DK 1995 00219 U3
(21) **Ansøgningsnr:** BA 1995 00219
(22) **Indleveringsdag:** 1995-06-06
(45) **Registreringsdato:** 1995-07-28
(51) **Int.Cl:** [6].: A 47 B 19/02; F 16 B 12/54

(73) **Indehaver:**
Jens Østergaard, Hvidtfeldtsvej 3, 8700 Horsens, Danmark
IMPORT KOMPAGNIET A/S, Anker Engelundsvej 6, 9220 Ålborg Øst, Danmark

Anmodning fremsat af:
Import Kompagniet A/S og Dana International ApS, Gasværksvej 46, 9000 Ålborg, Danmark

(54) **Benævnelse:**
Samlemetode til senge

Fornyelse af brugsmodeller

Fornyelse af registreringer foretaget i medfør af lov nr.
130 af 26. februar 1992.

(10) Publ.nr.	Gyldig til	(10) Publ.nr.	Gyldig til
DK 1993 00464	2003-10-20		
DK 1993 00488	2003-11-08		
DK 1993 00498	2003-11-11		
DK 1996 00369	2002-10-24		
DK 1996 00393	2002-11-08		
DK 1996 00410	2002-11-18		
DK 1996 00412	2002-11-19		
DK 1996 00423	2002-11-28		
DK 1997 00014	2003-01-13		

Liste over registrerede brugsmodeller, der er ophævede.
Listen er i publiceringsnummerorden

---

(10) **Publicerings nr:** DK 1998 00475 U3 **Int.Cl:** [6].: F 16 L 1/06
(21) **Ansøgningsnr:** BA 1998 00475
(22) **Indleveringsdag:** 1998-12-16
(45) **Registreringsdato:** 1999-04-23

(73) **Indehaver:**
Knud Nielsen, Duedal 70, 9230 Svenstrup Jylland, Danmark

(54) **Benævnelse:**
Hydraulisk renoveringsudstyr for nedgravede rørledninger

Ophørte brugsmodelregistreringer

(10) Publ.nr.	Ophørsdato	(10) Publ.nr.	Ophørsdato
DK 1995 00446	1998-11-16		
DK 1992 00230	1998-11-03		
DK 1995 00425	1998-11-06		
DK 1993 00209	1999-04-20		

Prisliste

Pr. 1. juli 1999

Patenter
Supplerende beskyttelsescertifikater
Brugsmodeller
Mønstre (design)
Chips (halvledertopografier)
Vare- og fællesmærker
Skorstensmærker og kontorflag
Kommunevåbener og -segl
Publikationer
Erhvervsservice
Kopiservice
Kurser og foredrag

Prisliste vedr. internationale ansøgninger (PCT) og europæiske patentansøgninger (EPK) samt vedr. ansøgninger om international varemærkeregistrering og EU-varemærkeregistrering kan fås ved henvendelse til direktoratet

Patenter

kr.

1. Ansøgningsgebyr
a. Grundgebyr 3000,00
b. Tillægsgebyr for hvert patentkrav ud over 10 300,00

2. Gebyrer for nyhedsundersøgelse af international type (PL §9)
I Når den svenske patentmyndighed er nyheds-undersøgende:
a. Grundgebyr 7.090,00
b. Tillægsgebyr for hvert krav ud over 10 115,00
c. Ekspeditionsgebyr 500,00

II Når Den Europæiske Patentmyndighed er nyheds-undersøgende:
a. Grundgebyr
1. For en prioritetsgivende ansøgning 7.090,00
2. I alle andre tilfælde 11.120,00
b. Ekspeditionsgebyr 500,00

3. Gebyr for senere indlevering af dansk oversættelse af international ansøgning. 1100,00

4. Genoptagelsesgebyr. 700,00

5. Patentmeddelelsesgebyr
a. Grundgebyr 2850,00
b. Tillægsgebyr for hver side ud over 35 sider 80,00
c. Tillægsgebyr for hvert patentkrav, for hvilket der ikke er betalt ansøgningsgebyr 300,00

6. Gebyr for publicering af oversættelser af europæiske patentskrifter
a. Grundgebyr 2550,00
b. Tillægsgebyr for hver side ud over 35 sider 80,00

7. Gebyr for publicering af ændrede danske patentskrifter
a. Grundgebyr 2850,00
b. Tillægsgebyr for hver side ud over 35 sider 80,00

8. Gebyr for publicering af ændrede oversættelser af europæiske patentskrifter
a. Grundgebyr 2550,00
b. Tillægsgebyr for hver side ud over 35 sider 80,00

9. Genoprettelsesgebyr. 3000,00

10. Årsgebyrer
1. gebyrår 500,00
2. gebyrår 500,00
3. gebyrår 500,00
4. gebyrår 1000,00
5. gebyrår 1150,00
6. gebyrår 1300,00
7. gebyrår 1500,00
8. gebyrår 1700,00
9. gebyrår 1900,00
10. gebyrår 2150,00
11. gebyrår 2400,00
12. gebyrår 2650,00
13. gebyrår 2900,00
14. gebyrår 3150,00
15. gebyrår 3400,00
16. gebyrår 3650,00
17. gebyrår 3900,00
18. gebyrår 4200,00
19. gebyrår 4500,00
20. gebyrår 4800,00

Årsgebyrer, der betales senere end forfaldsdag, forhøjes med 20%. Gebyret skal være betalt inden 6 måneder efter forfaldsdagen.

11. Gebyr for fremsættelse af indsigelse. 2000,00

12. Gebyr for administrativ omprøvning. 7000,00

13. Klagegebyr. 8000,00

Ovennævnte priser skal ikke tillægges moms

Supplerende beskyttelsescertifikater

kr.

1. Ansøgningsgebyr. 3000,00

2. Genoptagelsesgebyr. 600,00

3. Genoprettelsesgebyr. 3000,00

4. Årsgebyr pr. påbegyndt gebyrår. 4800,00

Årsgebyrer, der betales senere end forfaldsdag, forhøjes med 20%. Gebyret skal være betalt inden 6 måneder efter forfaldsdagen.

5. Gebyr for administrativ omprøvning. 1500,00

Der skal betales et gebyr på 7000 kr. for eventuel omprøvning af grundpatentet

6. Klagegebyr. 4000,00

Ovennævnte priser skal ikke tillægges moms

Brugsmodeller

kr.

1. Ansøgningsgebyr. 2000,00

2. Gebyr for senere indlevering af dansk oversættelse af international ansøgning. 1100,00

3. Genoptagelsesgebyr. 400,00

4. Fornyelsesgebyrer
For 1. periode 2000,00
For 2. periode 3000,00

Fornyelsesgebyrer, der betales efter udløbet af den pågældende registreringsperiode, forhøjes med 20%.

5. Gebyr for prøvning før eller efter registrering. 4000,00

6. Gebyr for behandling af anmodning om udslettelse. 2000,00

7. Gebyr for bekendtgørelse af ændret registrering og publicering af ændret formulering. 1100,00

8. Klagegebyr. 5000,00

Ovennævnte priser skal ikke tillægges moms

Chips (halvledertopografier)

kr.

1. Ansøgningsgebyr. 1500,00

2. Gebyr for behandling af anmodning af overførelse af ansøgning om registrering. 1000,00

3. Klagegebyr. 4000,00

Ovennævnte priser skal ikke tillægges moms

Mønstre (design)

kr.

1. **Ansøgningsgebyr**. 1300,00

   Tillægsgebyrer:
   a. Ved samregistrering for hvert mønster ud over det første 800,00
   b. For bekendtgørelse af hver afbildning ud over den første 400,00

2. **Genoptagelsesgebyr**. 200,00

3. **Fornyelsesgebyr**. 2200,00

   Tillægsgebyr ved fornyelse:
   Ved samregistrering for hvert mønster ud over det første 1100,00

Fornyelsesgebyrer inkl. tillægsgebyr, der betales efter udløbet af den pågældende registreringsperiode, forhøjes med 20%.

4. **Klagegebyr**. 4000,00

Ovennævnte priser skal ikke tillægges moms

Vare- og fællesmærker

kr.

1. **Ansøgningsgebyr**
   a. Grundgebyr 2350,00
   b. Tillægsgebyr for hver klasse ud over 3 600,00
   Der er i alt 42 klasser

2. **Gebyr for videreførelse af Madrid-Protokol-registrering som dansk vare- eller fællesmærke-ansøgning**. 1500,00

3. **Fornyelsesgebyr**
   a. Grundgebyr 2800,00
   b. Tillægsgebyr for hver klasse ud over 3 600,00

   Fornyelsesgebyrer inkl. tillægsgebyr, der betales efter udløbet af den pågældende registreringsperiode, forhøjes med 20%.

4. **Gebyr for anmodning om deling af en ansøgning eller en registrering**
   for hver udskilt ansøgning eller registrering 2000,00

5. **Gebyr for fremsættelse af indsigelse**. 2500,00

6. **Gebyr for administrativ ophævelse**. 2500,00

7. **Klagegebyr**. 4000,00

8. **Gebyr for underretning til indehaver af varemærke-rettighed**
   Årligt gebyr 1400,00

Ovennævnte priser skal ikke tillægges moms

Skorstensmærker og kontorflag

kr.

1. **Ansøgningsgebyr**. 2000,00

Ovennævnte pris skal ikke tillægges moms

Kommunevåbener og -segl

kr.

1. **Ansøgningsgebyr**. 2000,00

Ovennævnte pris skal ikke tillægges moms

Publikationer

kr.

1. **Årsabonnement**
   a. Dansk Patenttidende 1000,00
   b. Patentskrifter
      – på papir 8000,00
      – på CD-ROM (ESPACE-DK) 5000,00
   c. Dansk Patentregister 400,00
   d. Sammendrag af almindeligt tilgængelige danske patentansøgninger
      – Alle sektioner 8000,00
      – sektion A 1600,00
      – sektion B 1600,00
      – sektion C07 + C12 1600,00
      – sektion C, resten 900,00
      – sektion D 500,00
      – sektion E 900,00
      – sektion F 900,00
      – sektion G 900,00
      – sektion H 900,00
   e. Oversættelser af EP-skrifter 8000,00
   f. Dansk Brugsmodeltidende 600,00
   g. Brugsmodelskrifter 8000,00
   h. Dansk Varemærketidende 1000,00
   i. Dansk Varemærkeregister 200,00
   j. Varemærke-særtidende med §13-afslag 100,00
   k. Varemærkeindsigelsestidende 200,00
   l. Nye danske varemærkeansøgninger, ugeliste 450,00
   m. Dansk Mønstertidende 600,00
   n. Dansk Mønsterregister 200,00
   o. Patenthåndbog, ved tegning af abonnement 500,00
      – løsblade hertil, pr. side 10,00
   p. Brugsmodelhåndbog, ved tegning af abonnement 500,00
      – løsblade hertil, pr. side 10,00
   q. Ankenævnskendelser
      – alle kendelser 4200,00
      – kendelser/patent- og brugsmodelområdet 2000,00
      – kendelser/vare- og fællesmærkeområdet 2000,00
      – kendelser/mønster og chipsområdet 400,00

Abonnementer tillægges porto

2. **Løssalg**
   a. Dansk Patenttidende 40,00
   b. Dansk Patentregister 400,00
   c. Sammendrag af alm. tilgængelige patentansøgninger 30,00
   d. Dansk Varemærketidende 40,00
   e. Dansk Varemærkeregister 200,00
   f. Varemærke-særtidende med §13-afslag 100,00
   g. Varemærkeindsigelsestidende 200,00
   h. Varemærkeindsigelsestidende, udk. 1995 300,00
   i. Dansk Mønstertidende 40,00
   j. Dansk Mønsterregister 200,00
   k. Dansk Brugsmodeltidende 40,00
   l. Sammendrag af alm. tilgængelige brugsmodel-ansøgninger 30,00
   m. Fremlæggelses- og patentskrifter på CD-ROM (ESPACE-DK)
      – 1993-1998, pr. årgang 5000,00
      – 1990-1992, pr. årgang 2000,00

Ovennævnte priser skal ikke tillægges moms

Fremlæggelses-, patent- og brugsmodelskrifter samt oversættelser af EP-skrifter leveres til gældende kopipris

3. **Love og bekendtgørelser**
   vedr. industriel ejendomsret 12,00-33,00

4. **Andre publikationer**
   a. Varemærkeklassifikation
      – alfabetisk liste 500,00
      – klassedelt liste 400,00
   b. Mønsterklassifikation 35,00
      – ændringer og tilføjelser hertil 15,00

5. **"Fra væsen til virksomhed", Danske patenter gennem 100 år** (fås på dansk og engelsk), inkl. moms 195,00

Ovennævnte priser tillægges moms, hvis andet ikke er angivet

Erhvervsservice

kr.

1. **Timepris***. 750,00

2. **Løbende overvågninger**
   a. Konkurrentovervågning
      Første søgning inkl. oprettelse af søgeprofil og levering
      af op til 40 nyeste referencer 2000,00
      Overvågningskørsel pr. gang efter tilbud
   b. Overvågning af ansøgninger
      Overvågning af dansk patent-, brugsmodel-, mønster-
      eller varemærkeansøgning sammensættes af:
      Pris pr. år 350,00
      Pris pr. meddelelse 350,00
   c. Øvrige overvågninger beregnes efter timepris
      Hertil skal lægges evt. online-udgifter

3. **Navneundersøgelser***
   a. International undersøgelse af patentrettigheder i
      1-2 navne inkl. op til 40 referencer 2000,00
      Yderligere referencer, pr. reference 16,00
      Yderligere navne, pr. navn 700,00
   b. Undersøgelse af patent- og brugsmodelrettigheder
      med gyldighed for Danmark i 1-2 navne 1500,00
      Yderligere navne, pr. navn 350,00
   c. Øvrige navneundersøgelser beregnes efter timepris
      Hertil skal lægges evt. online-udgifter

4. **Patentfamilieundersøgelser og statusundersøgelser***
   a. Patentfamilieundersøgelse 800,00
   b. Patentfamilieundersøgelse, inkl. status 1600,00
   c. Tillæg for statusoplysninger, der knytter sig til tidligere
      udførte patentfamilieundersøgelser 1600,00
   d. Statusundersøgelse af udenlandske rettigheder
      Første nummer 700,00
      Pr. følgende nummer 350,00
   e. Statusundersøgelse af danske rettigheder, pr. nummer 350,00
   f. Øvrige undersøgelser beregnes efter timepris
      Hertil skal lægges evt. online-udgifter

5. **Kollisionsundersøgelser af varemærker,**
   inkl. 3 klasser*. 2100,00
   Yderligere klasser, pr. 10 klasser 500,00

6. **Skanning af varemærker***
   a. Første klasse 500,00
   b. Yderligere klasser, pr. klasse 200,00
   c. Skanning af alle 42 klasser 3000,00

7. **LOGO-skanning***, inkl. op til 25 referencer 1800,00
   Yderligere referencer, pr. 25 referencer 500,00

8. **Varemærkedatabase***
   a. Første klasse 3000,00
   b. Yderligere klasser - op til 4, pr. klasse 1500,00

9. **Skanning af varemærker ansøgt eller registreret**
   i udlandet*
   a. Første klasse for 1-2 lande 1000,00
   b. Følgende lande, pr. land 500,00
   c. Følgende klasser, pr. klasse 200,00

10. **Pris for levering pr. telefax**. 75,00

    Hastelevering kan aftales mod pristillæg.

Ovennævnte priser tillægges moms

Kopiservice

kr.

1. **Fotokopier af patent- og brugsmodelpublikationer**
   a. Ekspedition 30,00
   b. Kopipris, pr. side 3,25
   Dog minimum 30 kr. pr. publikation (svarende til 9 sider)

2. **Fotokopier, taget på læsesalen**
   ved kontant betaling, pr. side, inkl. moms 3,00

3. **Udenlandske patentpublikationer, der ikke findes**
   i egne samlinger
   I ved hjemtagning fra udlandet:
      a. Pris for hjemtagning 100,00
      b. Pris pr. publikation 100,00
   Hjemtagning af sagsakter fra USA og patent-
   publikationer og sagsakter fra Sydafrika: Pris efter aftale.
   II ved levering af tilsvarende publikation fra egne
      samlinger:
      a. Identifikation 100,00
      b. Kopipris (3,25 kr. pr. side)

4. **Engelsksprogede sammendrag, der ikke findes i egne**
   samlinger, pr. sammendrag 50,00

5. **Tidsskriftsartikler o.l., der ikke findes i egne samlinger**
   a. Pris for hjemtagning 100,00
   b. Pris pr. artikel 100,00

6. **Aktindsigt i europæiske patenter og patentansøgninger**
   a. Ekspedition (inkl. EPO-gebyr) 315,00
   b. Kopier
      – ved tilsendelse, pr. side 3,25
      – ved afhentning, pr. side 2,50
      – ved afhentning og kontant betaling, pr. side inkl. moms 3,00

7. **Databaseudskrift vedr. en varemærkerettighed** 50,00

Ovennævnte priser tillægges moms, hvis andet ikke er angivet

8. **Bekræftet kopi af en patent-, brugsmodel-, mønster-**
   eller varemærkeansøgning 300,00
   Hertil skal lægges kopiprisen

9. **Bekræftet udskrift af patent-, certifikat-, brugsmodel-,**
   topografi-, mønster- eller varemærkesagsregistret 300,00

10. **Bekræftet udskrift af registret over kommunevåbener og**
    -segl eller registret over skorstensmærker og kontorflag ... 200,00

11. **Udskrift af patent-, certifikat-, brugsmodel-,**
    topografi-, mønster- eller varemærkesagsregistret,
    registret over kommunevåbener og -segl eller
    registret over skorstensmærker og kontorflag 50,00

Ovennævnte priser skal ikke tillægges moms

12. **Priser for levering**
    a. Levering pr. telefax 75,00
    b. Ekspreslevering pr. telefax 275,00
    c. Ekspreslevering pr. post 200,00
       Hertil lægges porto

Ovennævnte priser tillægges moms

Kurser og foredrag

kr.

1. **Kurser**
   Priser på åbne og virksomhedsinterne kurser fås ved
   direkte henvendelse til KursusCentret

2. **Foredrag**
   Første time 2000,00
   Følgende timer, pr. time 1500,00

   Særpriser afhængig af deltagerantal og forberedelsestid

Ovennævnte priser skal ikke tillægges moms

Patent- og Varemærkestyrelsen
Erhvervsministeriet

Helgeshøj Allé 81
2630 Taastrup

Tlf. 4350 8000
Fax 4350 8001
E-post pvs@dkpto.dk
www.dkpto.dk

Pr. 1. januar 2000

PRISLISTE

Patenter

Supplerende beskyttelsescertifikater

Brugsmodeller

Mønstre (design)

Chips (halvledertopografier)

Vare- og fællesmærker

Skorstensmærker og kontorflag

Kommunevåbener og -segl

Publikationer*

Erhvervsservice*

Kopiservice*

Kurser og foredrag

* Priser vedrørende publikationer, erhvervsservice og kopiservice skal betragtes som vejledende, idet de endnu ikke er endeligt fastlagt.

Prisliste vedrørende internationale ansøgninger (PCT) og europæiske patentansøgninger (EPK) samt vedrørende ansøgninger om international varemærkeregistrering og EU-varemærkeregistrering kan fås ved henvendelse til Patent- og Varemærkestyrelsen.

Patenter

kr.

1. **Ansøgningsgebyr**
   a. Grundgebyr 3000,00
   b. Tillægsgebyr for hvert patentkrav ud over 10 300,00

2. **Gebyrer for nyhedsundersøgelse af international type (PL §9)**
   I Når den svenske patentmyndighed er nyheds-undersøgende:
   a. Grundgebyr 7090,00
   b. Tillægsgebyr for hvert krav ud over 10 115,00
   c. Ekspeditionsgebyr 500,00

   II Når Den Europæiske Patentmyndighed er nyheds-undersøgende:
   a. Grundgebyr
   1. For en prioritetsgivende ansøgning 7090,00
   2. I alle andre tilfælde 11120,00
   b. Ekspeditionsgebyr 500,00

3. **Gebyr for senere indlevering af dansk oversættelse af international ansøgning**. 1100,00

4. **Genoptagelsesgebyr**. 700,00

5. **Patentmeddelelsesgebyr**
   a. Grundgebyr 2850,00
   b. Tillægsgebyr for hver side ud over 35 sider 80,00
   c. Tillægsgebyr for hvert patentkrav, for hvilket der ikke er betalt ansøgningsgebyr 300,00

6. **Gebyr for publicering af oversættelser af europæiske patentskrifter**
   a. Grundgebyr 2250,00
   b. Tillægsgebyr for hver side ud over 35 sider 80,00

7. **Gebyr for publicering af ændrede danske patentskrifter**
   a. Grundgebyr 2850,00
   b. Tillægsgebyr for hver side ud over 35 sider 80,00

8. **Gebyr for publicering af ændrede oversættelser af europæiske patentskrifter**
   a. Grundgebyr 2250,00
   b. Tillægsgebyr for hver side ud over 35 sider 80,00

9. **Genoprettelsesgebyr**. 3000,00

10. **Årsgebyrer**
    1. gebyrår 500,00
    2. gebyrår 500,00
    3. gebyrår 500,00
    4. gebyrår 1100,00
    5. gebyrår 1250,00
    6. gebyrår 1400,00
    7. gebyrår 1600,00
    8. gebyrår 1800,00
    9. gebyrår 2050,00
    10. gebyrår 2300,00
    11. gebyrår 2550,00
    12. gebyrår 2800,00
    13. gebyrår 3050,00
    14. gebyrår 3300,00
    15. gebyrår 3600,00
    16. gebyrår 3900,00
    17. gebyrår 4200,00
    18. gebyrår 4500,00
    19. gebyrår 4800,00
    20. gebyrår 5100,00

Årsgebyrer, der betales senere end forfaldsdag, forhøjes med 20%. Gebyret skal være betalt inden 6 måneder efter forfaldsdagen.

11. **Gebyr for fremsættelse af indsigelse**. 2000,00

12. **Gebyr for administrativ omprøvning**. 7000,00

13. **Klagegebyr**. 8000,00

Ovennævnte priser skal ikke tillægges moms

Supplerende beskyttelsescertifikater

kr.

1. **Ansøgningsgebyr**. 3000,00

2. **Genoptagelsesgebyr**. 600,00

3. **Genoprettelsesgebyr**. 3000,00

4. **Årsgebyr pr. påbegyndt gebyrår**. 5100,00

Årsgebyrer, der betales senere end forfaldsdag, forhøjes med 20%. Gebyret skal være betalt inden 6 måneder efter forfaldsdagen.

5. **Gebyr for administrativ omprøvning**. 1500,00

   Der skal betales et gebyr på 7000 kr. for eventuel omprøvning af grundpatentet

6. **Klagegebyr**. 4000,00

Ovennævnte priser skal ikke tillægges moms

Brugsmodeller

kr.

1. **Ansøgningsgebyr**. 2000,00

2. **Gebyr for senere indlevering af dansk oversættelse af international ansøgning**. 1100,00

3. **Genoptagelsesgebyr**. 400,00

4. **Fornyelsesgebyrer**
   For 1. periode 2000,00
   For 2. periode 3000,00

Fornyelsesgebyrer, der betales efter udløbet af den pågældende registreringsperiode, forhøjes med 20%.

5. **Gebyr for prøvning før eller efter registrering**. 4000,00

6. **Gebyr for behandling af anmodning om udslettelse**. 2000,00

7. **Gebyr for bekendtgørelse af ændret registrering og publicering af ændret formulering**. 1100,00

8. **Klagegebyr**. 5000,00

Ovennævnte priser skal ikke tillægges moms

Chips (halvledertopografier)

kr.

1. **Ansøgningsgebyr**. 1500,00

2. **Gebyr for behandling af anmodning af overførelse af ansøgning om registrering**. 1000,00

3. **Klagegebyr**. 4000,00

Ovennævnte priser skal ikke tillægges moms

Mønstre (design)

kr.

1. **Ansøgningsgebyr**. 1300,00

Tillægsgebyrer:
a. Ved samregistrering for hvert mønster ud over det første 800,00
b. For bekendtgørelse af hver afbildning ud over den første 400,00

2. **Genoptagelsesgebyr**. 200,00

3. **Fornyelsesgebyr.** 2200,00

Tillægsgebyr ved fornyelse:
Ved samregistrering for hvert mønster ud over det første 1100,00

Fornyelsesgebyrer inkl. tillægsgebyr, der betales efter udløbet af den pågældende registreringsperiode, forhøjes med 20%.

4. **Klagegebyr**. 4000,00

Ovennævnte priser skal ikke tillægges moms

Vare- og fællesmærker

kr.

1. **Ansøgningsgebyr**
a. Grundgebyr 2350,00
b. Tillægsgebyr for hver klasse ud over 3 600,00
Der er i alt 42 klasser

2. **Gebyr for videreførelse af Madrid-Protokol-registrering som dansk vare- eller fællesmærke-ansøgning**. 1500,00

3. **Fornyelsesgebyr**
a. Grundgebyr 2800,00
b. Tillægsgebyr for hver klasse ud over 3 600,00

Fornyelsesgebyrer inkl. tillægsgebyr, der betales efter udløbet af den pågældende registreringsperiode, forhøjes med 20%.

4. **Gebyr for anmodning om deling af en ansøgning eller en registrering**
for hver udskilt ansøgning eller registrering 2000,00

5. **Gebyr for fremsættelse af indsigelse**. 2500,00

6. **Gebyr for administrativ ophævelse**. 2500,00

7. **Klagegebyr**. 4000,00

8. **Gebyr for underretning til indehaver af varemærke-rettighed**
Årligt gebyr 1400,00

Ovennævnte priser skal ikke tillægges moms

Skorstensmærker og kontorflag

kr.

1. **Ansøgningsgebyr**. 2000,00

Ovennævnte pris skal ikke tillægges moms

Kommunevåbener og -segl

kr.

1. **Ansøgningsgebyr**. 2000,00

Ovennævnte pris skal ikke tillægges moms

Publikationer

kr.

1. **Årsabonnement**
a. Dansk Patenttidende 1000,00
b. Patentskrifter
– på papir 8000,00
– på CD-ROM (ESPACE-DK) 5000,00
c. Dansk Patentregister 400,00
d. Sammendrag af almindeligt tilgængelige danske patentansøgninger
– Alle sektioner 8000,00
– sektion A 1600,00
– sektion B 1600,00
– sektion C07 + C12 1600,00
– sektion C, resten 900,00
– sektion D 500,00
– sektion E 900,00
– sektion F 900,00
– sektion G 900,00
– sektion H 900,00
e. Oversættelser af EP-skrifter 8000,00
f. Dansk Brugsmodeltidende 600,00
g. Brugsmodelskrifter 8000,00
h. Dansk Varemærketidende 1000,00
i. Dansk Varemærkeregister 200,00
j. Varemærke-særtidende med §13-afslag 100,00
k. Varemærkeindsigelsestidende 200,00
l. Nye danske varemærkeansøgninger, ugeliste 450,00
m. Dansk Mønstertidende 600,00
n. Dansk Mønsterregister 200,00
o. Patenthåndbog, ved tegning af abonnement 500,00
– løsblade hertil, pr. side 10,00
p. Brugsmodelhåndbog, ved tegning af abonnement 500,00
– løsblade hertil, pr. side 10,00
q. Ankenævnskendelser
– alle kendelser 4200,00
– kendelser/patent- og brugsmodelområdet 2000,00
– kendelser/vare- og fællesmærkeområdet 2000,00
– kendelser/mønster- og chipsområdet 400,00

Abonnementer tillægges porto

2. **Løssalg**
a. Dansk Patenttidende 40,00
b. Dansk Patentregister 400,00
c. Sammendrag af alm. tilgængelige patentansøgninger 30,00
d. Dansk Varemærketidende 40,00
e. Dansk Varemærkeregister 200,00
f. Varemærke-særtidende med §13-afslag 100,00
g. Varemærkeindsigelsestidende 200,00
h. Varemærkeindsigelsestidende, udk. 1995 300,00
i. Dansk Mønstertidende 40,00
j. Dansk Mønsterregister 200,00
k. Dansk Brugsmodeltidende 40,00
l. Sammendrag af alm. tilgængelige brugsmodel-ansøgninger 30,00
m. Fremlæggelses- og patentskrifter på CD-ROM (ESPACE-DK)
– 1993-1999, pr. årgang 5000,00
– 1990-1992, pr. årgang 2000,00

Ovennævnte priser skal ikke tillægges moms

Fremlæggelses-, patent- og brugsmodelskrifter samt oversættelser af EP-skrifter leveres til gældende kopipris

3. **Love og bekendtgørelser**
vedr. industriel ejendomsret 12,00-33,00

4. **Andre publikationer**
a. Varemærkeklassifikation
– alfabetisk liste 500,00
– klassedelt liste 400,00
b. Mønsterklassifikation 35,00
– ændringer og tilføjelser hertil 15,00

5. **"Fra væsen til virksomhed", Danske patenter gennem 100 år** (fås på dansk og engelsk), inkl. moms 195,00

Ovennævnte priser tillægges moms, hvis andet ikke er angivet

Erhvervsservice

kr.

1. **Timepris***. 750,00

2. **Løbende overvågninger**
   a. Konkurrentovervågning
      Første søgning inkl. oprettelse af søgeprofil og levering af op til 40 nyeste referencer 2000,00
      Overvågningskørsel pr. gang efter tilbud
   b. Overvågning af ansøgninger
      Overvågning af dansk patent-, brugsmodel-, mønster- eller varemærkeansøgning sammensættes af:
      Pris pr. år 350,00
      Pris pr. meddelelse 350,00
   c. Øvrige overvågninger beregnes efter timepris
      Hertil skal lægges evt. online-udgifter

3. **Navneundersøgelser***
   a. International undersøgelse af patentrettigheder i 1-2 navne inkl. op til 40 referencer 2000,00
      Yderligere referencer, pr. reference 16,00
      Yderligere navne, pr. navn 700,00
   b. Undersøgelse af patent- og brugsmodelrettigheder med gyldighed for Danmark i 1-2 navne 1500,00
      Yderligere navne, pr. navn 350,00
   c. Øvrige navneundersøgelser beregnes efter timepris
      Hertil skal lægges evt. online-udgifter

4. **Patentfamilieundersøgelser og statusundersøgelser***
   a. Patentfamilieundersøgelse 800,00
   b. Patentfamilieundersøgelse, inkl. status 1600,00
   c. Tillæg for statusoplysninger, der knytter sig til tidligere udførte patentfamilieundersøgelser 1600,00
   d. Statusundersøgelse af udenlandske rettigheder
      Første nummer 700,00
      Pr. følgende nummer 350,00
   e. Statusundersøgelse af danske rettigheder, pr. nummer 350,00
   f. Øvrige undersøgelser beregnes efter timepris
      Hertil skal lægges evt. online-udgifter

5. **Kollisionsundersøgelser af varemærker, inkl. 3 klasser***. 2100,00
   Yderligere klasser, pr. 10 klasser 500,00

6. **Skanning af varemærker***
   a. Første klasse 500,00
   b. Yderligere klasser, pr. klasse 200,00
   c. Skanning af alle 42 klasser 3000,00

7. **LOGO-skanning***, inkl. op til 25 referencer 1800,00
   Yderligere referencer, pr. 25 referencer 500,00

8. **Varemærkedatabase***
   a. Første klasse 3000,00
   b. Yderligere klasser - op til 4, pr. klasse 1500,00

9. **Skanning af varemærker ansøgt eller registreret i udlandet***
   a. Første klasse for 1-2 lande 1000,00
   b. Følgende lande, pr. land 500,00
   c. Følgende klasser, pr. klasse 200,00

10. **Pris for levering pr. telefax**. 75,00

* Hastelevering kan aftales mod pristillæg.

Ovennævnte priser tillægges moms

Kopiservice

kr.

1. **Fotokopier af patent- og brugsmodelpublikationer**
   a. Ekspedition 30,00
   b. Kopipris, pr. side 3,25
   Dog minimum 30 kr. pr. publikation (svarende til 9 sider)

2. **Fotokopier, taget på læsesalen**
   ved kontant betaling, pr. side, inkl. moms 3,00

3. **Udenlandske patentpublikationer, der ikke findes i egne samlinger**
   I ved hjemtagning fra udlandet:
      a. Pris for hjemtagning 100,00
      b. Pris pr. publikation 100,00
   Hjemtagning af sagsakter fra USA og patent-publikationer og sagsakter fra Sydafrika: Pris efter aftale.
   II ved levering af tilsvarende publikation fra egne samlinger:
      a. Identifikation 100,00
      b. Kopipris (3,25 kr. pr. side)

4. **Engelsksprogede sammendrag, der ikke findes i egne samlinger**, pr. sammendrag 50,00

5. **Tidsskriftsartikler o.l., der ikke findes i egne samlinger**
   a. Pris for hjemtagning 100,00
   b. Pris pr. artikel 100,00

6. **Aktindsigt i europæiske patenter og patentansøgninger**
   a. Ekspedition (inkl. EPO-gebyr) 315,00
   b. Kopier
      – ved tilsendelse, pr. side 3,25
      – ved afhentning, pr. side 2,50
      – ved afhentning og kontant betaling, pr. side inkl. moms 3,00

7. **Databaseudskrift vedr. en varemærkerettighed** 50,00

Ovennævnte priser tillægges moms, hvis andet ikke er angivet

8. **Bekræftet kopi af en patent-, brugsmodel-, mønster- eller varemærkeansøgning** 300,00
   Hertil skal lægges kopiprisen

9. **Bekræftet udskrift af patent-, certifikat-, brugsmodel-, topografi-, mønster- eller varemærkesagsregistret** 300,00

10. **Bekræftet udskrift af registret over kommunevåbener og -segl eller registret over skorstensmærker og kontorflag** .. 200,00

11. **Udskrift af patent-, certifikat-, brugsmodel-, topografi-, mønster- eller varemærkesagsregistret, registret over kommunevåbener og -segl eller registret over skorstensmærker og kontorflag** 50,00

Ovennævnte priser skal ikke tillægges moms

12. **Priser for levering**
   a. Levering pr. telefax 75,00
   b. Ekspreslevering pr. telefax 275,00
   c. Ekspreslevering pr. post 200,00
      Hertil lægges porto

Ovennævnte priser tillægges moms

Kurser og foredrag

kr.

1. **Kurser**
   Priser på åbne og virksomhedsinterne kurser fås ved direkte henvendelse til KursusCentret

2. **Foredrag***
   Første time 2000,00
   Følgende timer, pr. time 1500,00

* Særpriser afhængig af deltagerantal og forberedelsestid

Ovennævnte priser skal ikke tillægges moms